SCHEMAT TECHNOLOGICZNY STACJI UZDATNIANIA WODY

w Szpitalu Uniwersyteckim nr 2 im. Jana Biziela w Bydgoszczy

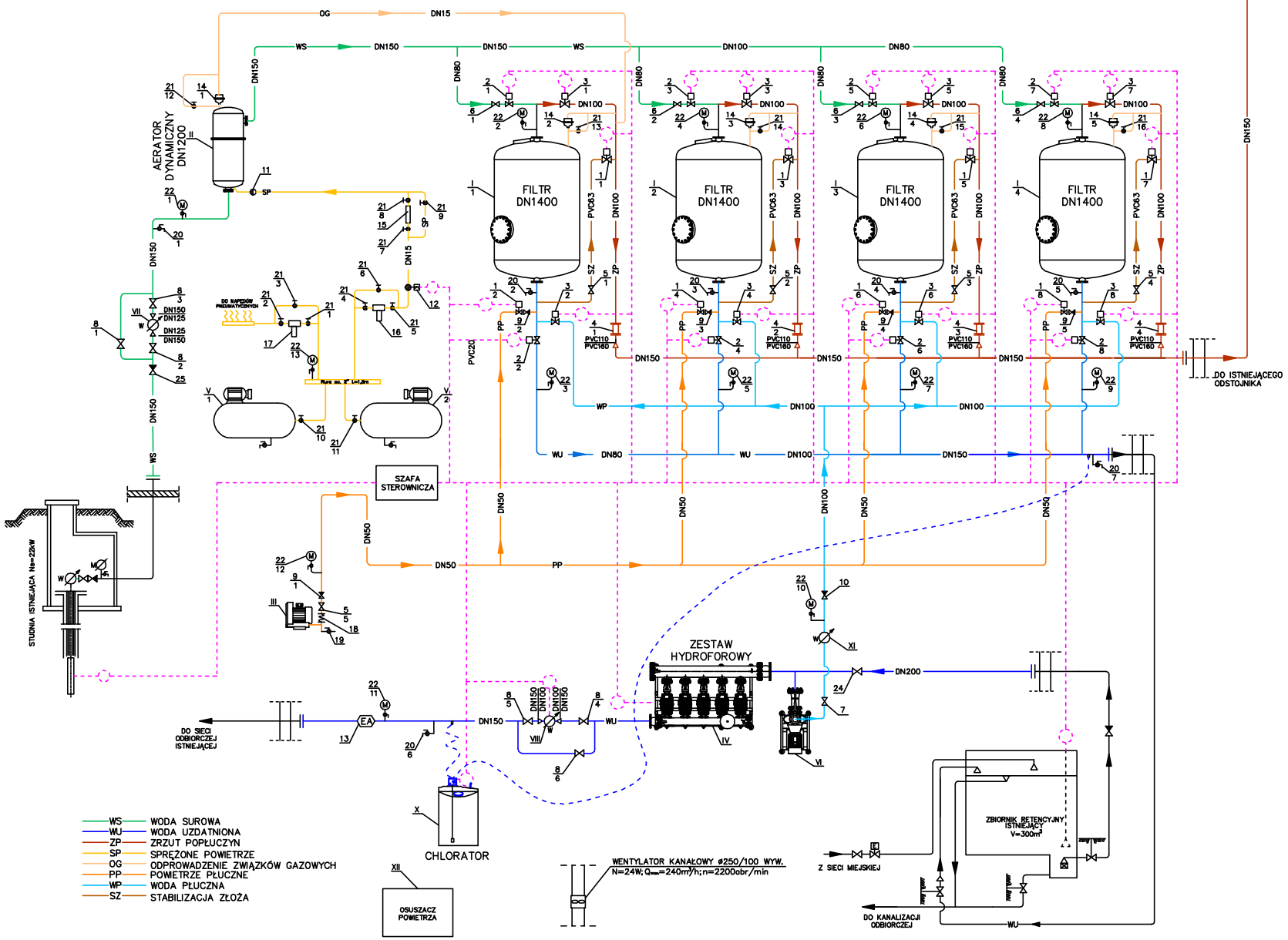

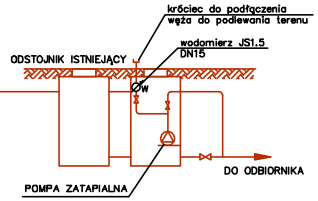

L.P.	WYSZCZEGÓLNIENIE	ILOŚĆ	UWAGI
25	ZAWÓR ZWROTNY DN150	1	
24	PRZEPUSTNICA Z DZWIGNIĄ RĘCZNĄ DN200	1	
23			
22	MANOMETR R=100, p=0–1MPa	13	
21	ZAWÓR KULOWY PCV DN15	16	
20	ZAWÓR CZERPALNY MOSIĘŻNY Z KOŃCÓWKĄ DO WĘŻA DN15 DO POBORU PRÓBEK	7	
19	ZAWÓR UPUSTOWY	1	
18	KOMPENASTOR DN50	1	
17	STACJA PRZYGOTOWANIA SPRĘŻONEGO POWIETRZA	1	
16	STACJA PRZYGOTOWANIA SPRĘŻONEGO POWIETRZA	1	
15	ROTAMETR DN20 PVC	1	
14	ZAWÓR ODPOWIETRZAJĄCY z k.o.	5	
13	ZAWÓR ANTYSKAŻENIOWY TYPU EA DN150	1	
12	ZAWÓR ELEKTROMAGNETYCZNY DN15, 220V, NO	1	
11	ZAWÓR ZWROTNY PVC DN15	1	
10	ZAWÓR ZWROTNY MIĘDZYKOŁNIERZOWY DN100	1	
9	ZAWÓR ZWROTNY DN50	5	
8	PRZEPUSTNICA Z DZWIGNIĄ RĘCZNĄ DN150	6	
7	PRZEPUSTNICA Z DZWIGNIĄ RĘCZNĄ DN100	1	
6	PRZEPUSTNICA Z DZWIGNIĄ RĘCZNĄ DN80	4	
5	PRZEPUSTNICA Z DZWIGNIĄ RĘCZNĄ DN50	5	
4	WZIERNIK PRZEPŁYWU DN100	4	
3	PRZEPUSTNICA Z NAPĘDEM PNEUMATYCZNYM DN100	8	
2	PRZEPUSTNICA Z NAPĘDEM PNEUMATYCZNYM DN80	8	
1	PRZEPUSTNICA Z NAPĘDEM PNEUMATYCZNYM DN50	8	
XII	OSUSZACZ POWIETRZA 28l/24H (32°C –80%RH) N=0,62 kW	3	
XI	WODOMIERZ MWN100 DN100	1	
X	ZESTAW DOZUJĄCY	1	
IX	ZBIORNIK RETENCYJNY ISTN. V=300 m3	1	
VIII	WODOMIERZ SPRZĘŻONY MWN/JS–100/2,5–S – NK	1	
VII	WODOMIERZ DN125	1	
VI	POMPA PŁUCZNA Qp=100m3/h Hp=1,5 bar; Ns=7,5kW	1	
V	SPRĘŻARKA ŚRUBOWA Q=20m3/h; P=1,0MPa; Ns=3,0kW; ZB.250dm3	2	
IV	ZESTAW HYDROFOROWY Q=90m3/h; H=5,5 bara; N=27,5kW	1	
III	DMUCHAWA Q=90–100m3/h; P=0–650mbar; Ns=5,5 kW	1	
II	AERATOR STOJĄCY DYNAMICZNY DN1200	1	
I	FILTR PIONOWY DN1400mm	4	

Inwestor:	Szpital Uniwersytecki nr 2 im.Jana Biziela w Bydgoszczy ul. Korneia Ujejskiego 75, 85–168 Bydgoszcz		
Jednostka autorska	P.W. WIMEX BYDGOSZCZ		
Obiekt: STACJA UZDATNIANIA WODY W SZPITALU UNIWERSYTECKIM NR 2 IM. JANA BIZIELA W BYDGOSZCZY	Faza:	Skala: –	Branża: Wod–Kan	Nr rys.: 2
	Projektował:	Barbara Wargin — Uprawnienia budowlane do projektowania bez ograniczeń w specjalności instalacyjnej w zakresie sieci, instalacji i urządzeń cieplnych, wentylacyjnych, gazowych, wodociągowych i kanalizacyjnych upr.nr 196/72 Bg	Nazwisko	Podpis
Treść rys.: SCHEMAT TECHNOLOGICZNY	Opracował:	inż.Rafał Detmer		
	Sprawdził:	mgr inż. Adam Gowiński upr. bud. UAN–IV/8246/80/70/98 specjalność instalacyjno inżynieryjna w zakresie sieci i instalacji sanitarnych		
Data: wrzesień 2017				